80224 - VF U-BEUGEL 1025

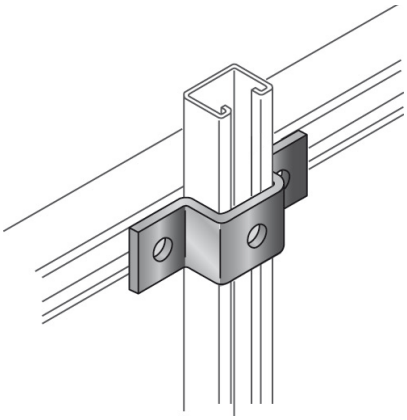

Artikelgegevens

Artikelnummer:	80224
Merk:	Niedax Group
Serie:	Alstrut Bevestigingsmaterialen
Type:	VF
EAN Code:	03614986781494
Technische omschrijving:	VF U-BEUGEL 1025
ETIM Klasse:	EC011522 - U verbinder montagerail

Technische gegevens

Oppervlaktebescherming:	Thermisch verzinkt (Hot-dip)
Materiaal:	Staal
Geschikt voor strutprofielen:	Ja
Klembreedte:	41
Klemhoogte:	21
Met bouten/schuifmoeren:	Ja