# 80222 - VF Z-BEUGEL 1023

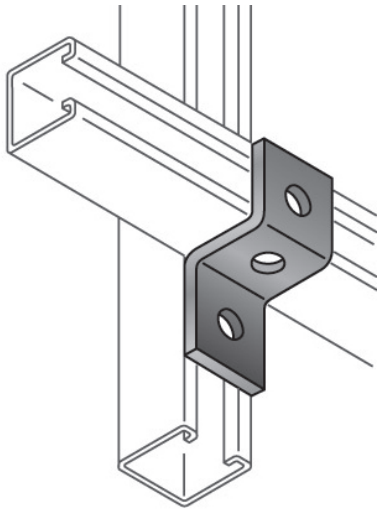

## Artikelgegevens

| | |
|---|---|
| Artikelnummer: | 80222 |
| Merk: | Niedax Group |
| Serie: | Alstrut Bevestigingsmaterialen |
| Type: | VF |
| EAN Code: | 03614986780275 |
| Technische omschrijving: | VF Z-BEUGEL 1023 |
| ETIM Klasse: | EC011442 - Z verbinder montagerail |

## Technische gegevens

| | |
|---|---|
| Oppervlaktebescherming: | Thermisch verzinkt (Hot-dip) |
| Materiaal: | Staal |
| Klembereik: | 41 - 41 |
| Geschikt voor strutprofielen: | Ja |
| Met bouten/schuifmoeren: | Nee |