# 80203 - VF VLAKKE PLAAT 1001

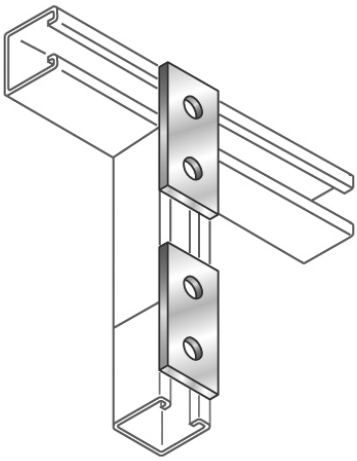

## Artikelgegevens

| | |
|---|---|
| Artikelnummer: | 80203 |
| Merk: | Niedax Group |
| Serie: | Alstrut Bevestigingsmaterialen |
| Type: | VF |
| EAN Code: | 03614986780022 |
| Technische omschrijving: | VF VLAKKE PLAAT 1001 |
| ETIM Klasse: | EC010196 - Constructieplaat montagerail |

## Technische gegevens

| | |
|---|---|
| Oppervlaktebescherming: | Thermisch verzinkt (Hot-dip) |
| Materiaal: | Staal |
| Geschikt voor strutprofielen: | Ja |
| Plaatdikte: | 5 |
| Uitvoeringsvorm: | Recht |
| Geschikt voor railbreedte: | 40 - 40 |
| Opstaande kant: | Nee |