80203 - VF VLAKKE PLAAT 1001

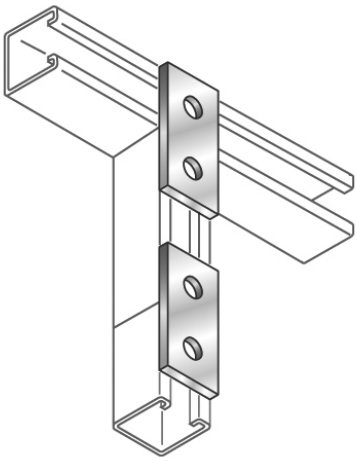

Artikelgegevens

Artikelnummer:	80203
Merk:	Niedax Group
Serie:	Alstrut Bevestigingsmaterialen
Type:	VF
EAN Code:	03614986780022
Technische omschrijving:	VF VLAKKE PLAAT 1001
ETIM Klasse:	EC010196 - Constructieplaat montagerail

Technische gegevens

Oppervlaktebescherming:	Thermisch verzinkt (Hot-dip)
Materiaal:	Staal
Geschikt voor strutprofielen:	Ja
Plaatdikte:	5
Uitvoeringsvorm:	Recht
Geschikt voor railbreedte:	40 - 40
Opstaande kant:	Nee